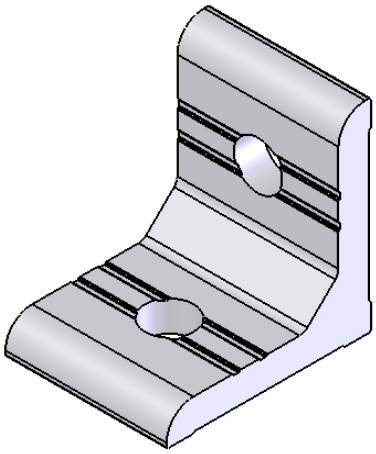

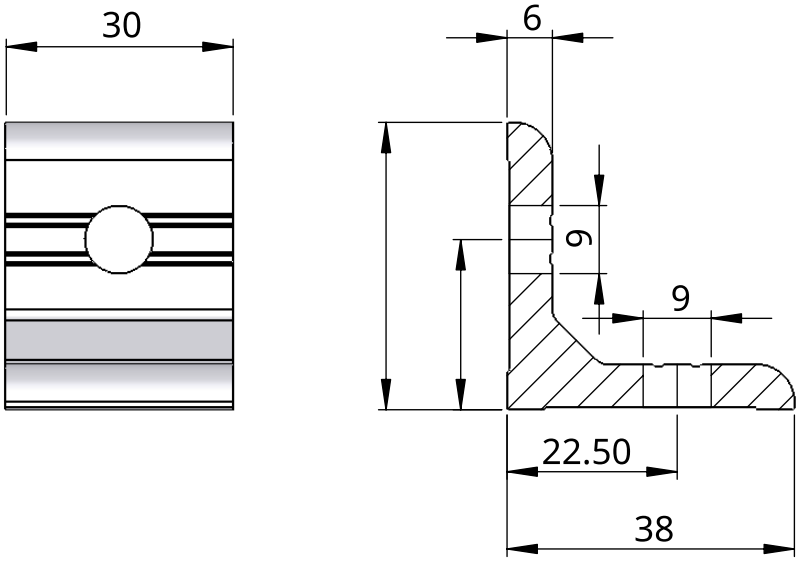
30
6
9
9
22.50
38